PUERTA BATIENTE MEDIUM

A DESTACAR

- Puertas fabricadas con perfilería metálica de gran rigidez
- Aspecto robusto de las puertas
- Versatilidad de las aperturas
- Ajuste perfecto de las hojas
- Materiales y accesorios de gran calidad
- Sistema de cerradura con antiapalancamiento
- Puertas homologadas según la normativa CE

Lugar de aplicación

10 AÑOS DE GARANTÍA

Líneas generales

PUERTA DE UNA HOJA

Apertura interior derecha (estándar)

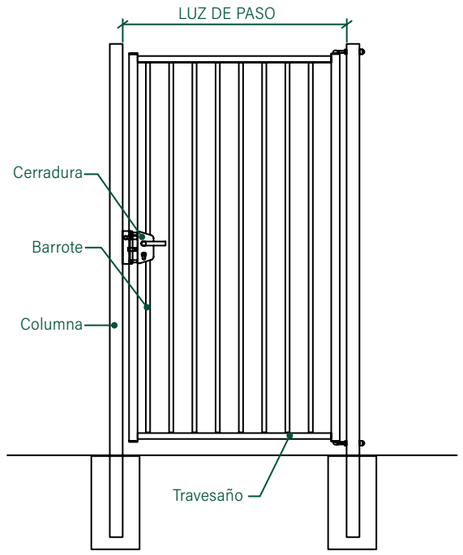

PUERTA DE DOS HOJAS

Apertura interior (estándar)

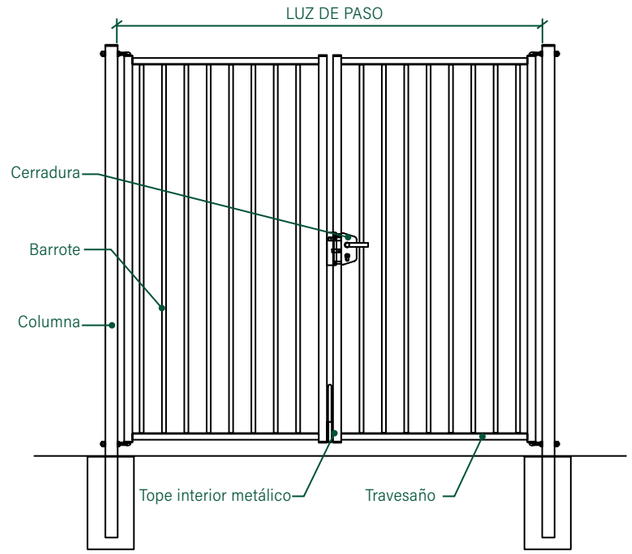

Características técnicas

- Montantes y barrotes: Hojas formadas por perfiles metálicos (ver tabla) y barrotes de perfil 20x20x1,5mm.
- Columnas de sostén de perfil cuadrado (ver tabla).
- Pernios regulables que permiten un mayor ajuste de la puerta.
- Cerradura provista de caja y tapabocas de plástico (ver detalle) y con la posibilidad de incorporar un sistema de apertura eléctrico de la cerradura.
- Suplemento de espino (bayoneta) acoplado a los montantes de la hoja con tornillos indesmontables.

DESCRIPCIÓN		PESO (Kg)	ALTURA (mm)	ANCHO TOTAL (mm)	LUZ DE PASO (mm)	PERFIL COLUMNAS (mm)	Nº DE HOJAS	PERFIL MONTANTES (mm)	PERFIL BARROTES (mm)	PERFIL TRAVESAÑOS (mm)
ANCHO	ALTO									
1m00	1m00	26	1000	1127	1007	60x60x2	1 hoja	40x40x1.5	20x20x1.5	40x40x1.5
	1m20	28	1124							
	1m50	33	1523							
	1m80	37	1723							
	2m00	41	1960							
3m00	1m20	63	1124	3104	2984		2 hojas			
	1m50	74	1523							
	2m00	84	1960	3144		80x80x2				
4m00	1m50	82	1523	4144	3984					
	2m00	121	1960							

Marcaje CE de las puertas batientes

PUERTAS CON MARCADO CE

RIVISA® cumple con la norma: **EN-13241-1:2003** que define los requisitos de seguridad y prestaciones en puertas batientes cuando van instaladas en áreas accesibles a personas. Las puertas estándar de **RIVISA®**, superaron con éxito el **"ENSAYO DE DECLARACIÓN DE CONFORMIDAD"** para la obtención del certificado.

Accesorio columna para zonas residenciales

CERRADURA

Cerradura provista de una carcasa y una tapa de polipropileno indegradable. Posibilidad de instalar una cerradura eléctrica.

PASADOR METÁLICO

Conjunto formado por un tope metálico anclado al suelo y un pestillo montado en el centro de las dos hojas para impedir la apertura de la puerta desde el exterior.

Para perfil de Ø60mm — Para perfil de Ø40mm

CERRADURA DE POLIAMIDA PARA PUERTA PEATONAL

Cerradura de poliamida para puerta de jardín. La fijación con abrazaderas garantiza un montaje rápido y robusto en postes cuadrados o redondos.

TOPE METÁLICO

Tope metálico para puertas batientes con apertura interior.

BISAGRAS

Bisagras regulables para el ajuste perfecto de la puerta.

Recubrimiento **anticorrosión**

Todos los materiales de la verja están galvanizados en caliente y plastificados con el sistema de recubrimiento anticorrosión **RIVISA® Protecline.**

- Espesor mínimo: 100 micras
- Posibilidad de realizar el plastificado **RIVISA® Protecline Plus** que aumenta la vida útil de los materiales
- Posibilidad de realizar el plastificado **RIVISA® Protecline triple** con el máximo nivel de protección
- Disponible en varios colores de la carta **RAL** de **RIVISA®** . Color estándar:

Blanco RAL-9010 — Verde RAL-6005 — Gris RAL-7016 — Para otros colores ver carta RAL Rivisa

protecline

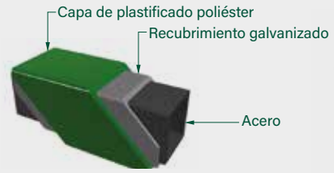

protecline PLUS
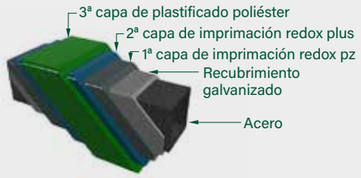
protecline TRIPLE